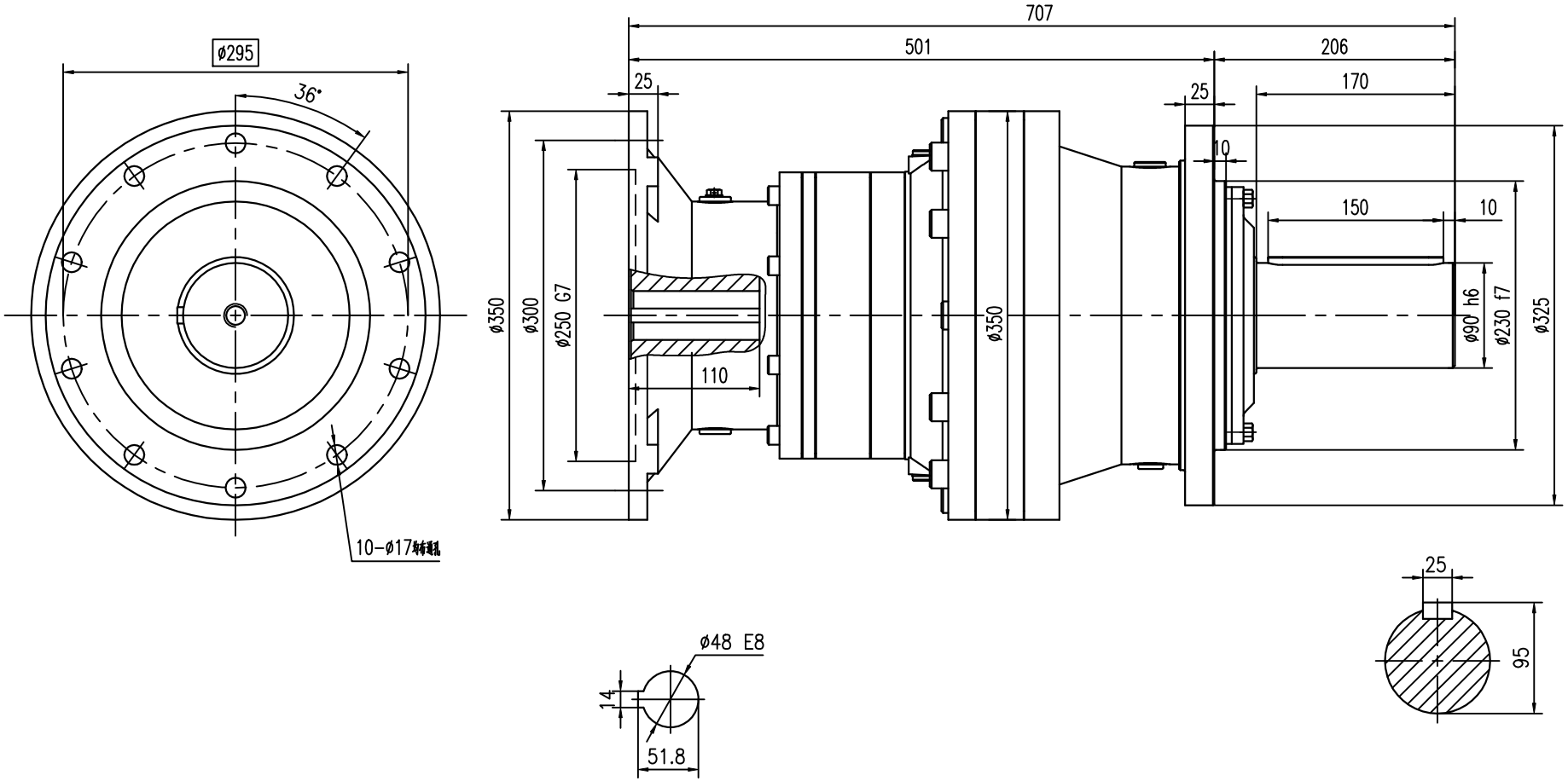

EGT07L3-73.9-HC-AM180-A